DILE

feel

Feel

FEEL es una colección "todo terreno" que DILE presenta como novedad. Viste por igual una sala de reuniones informal, una cocina office que cualquier espacio auxiliar donde se necesite ligereza, resistencia y porqué no, alegría visual. Una solución "todo terreno" en sillería polivalente.

Feel

FEEL está disponible en base giratoria, patín, 4 patas y bancadas de hasta 5 asientos

Feel

Con o sin brazos, base de patín o cuatro patas, taburete alto, gran variedad de colores... la amplitud de la colección FEEL es una respuesta a una gran variedad de necesidades de sillería polivalente.

feel

Silla 4 patas | S0000-06bb-xxyy

Referencia	Base	Brazos
S2900	gris	
S2901	negro	
S2902	blanco	
S2903	cromo	

Unidades: 4 / Peso (Kg.): 20 / Volumen (m3): 0,42
Unidades: 2 / Peso (Kg.): 11,50 / Volumen (m3): 0,40

Silla 4 patas brazos | S0000-06bb-xxyy

Referencia	Base	Brazos
S2904	gris	fijos
S2905	negro	fijos
S2906	blanco	fijos
S2907	cromo	fijos

Unidades: 4 / Peso (Kg.): 23 / Volumen (m3): 0,48
Unidades: 2 / Peso (Kg.): 12 / Volumen (m3): 0,45

Silla patín | S0000-06bb-xxyy

Referencia	Base	Brazos
S2908	cromo	
S2909	cromo	fijos

Unidades: 4 / Peso (Kg.): 27 / Volumen (m3): 0,48
Unidades: 2 / Peso (Kg.): 14 / Volumen (m3): 0,45

Taburete | S0000-06bb-xxyy

Referencia	Base	Brazos
S2910	cromo	

Unidades: 4 / Peso (Kg.): 34 / Volumen (m3): 0,65
Unidades: 2 / Peso (Kg.): 17,50 / Volumen (m3): 0,60

Giratoria | S0000-06bb-xxyy

Referencia	Base	Ruedas	Mecanismo
S2911	nylon	nylon/goma	elevación a gas
S2912	aluminio	cromo/goma	elevación a gas

Unidades: 2 / Peso (Kg.): 7,20 / Volumen (m3): 0,21

TELA CLIENTE	(bb = Grupo tapizado 02)
	Panel asiento
Tejido	50 cm

color polipropileno (xx):	
1	blanco
2	negro
5	azul
6	naranja
16	verde
17	rojo
22	gris
28	arena

feel

Bancada | S0000-06bb-xxyy

Referencia	Base	Estructura	Largo	Peso	Volumen
S2920	2 puestos	negra	100 cm.	17 Kg.	0,21 m3
S2921	3 puestos	negra	150 cm.	20 Kg.	0,21 m3
S2922	4 puestos	negra	200 cm.	22 Kg.	0,25 m3
S2923	5 puestos	negra	250 cm.	24 Kg.	0,25 m3
S2924	2+mesa	negra	150 cm.	20 Kg.	0,21 m3
S2925	3+mesa	negra	200 cm.	23 Kg.	0,25 m3
S2926	4+mesa	negra	250 cm.	25 Kg.	0,25 m3

Accesorios

Referencia	Descripción	Acabados	Unidades	Peso	Volumen
S2930	Kit mesa plegable izquierda patín*	cromo	1	1,15Kg.	0,018 m3
S2931	Kit mesa plegable derecha patín*	cromo	1	1,15Kg.	0,018 m3
S2932	Kit mesa plegable antipático izquierda patín*	cromo	1	1,20 Kg.	0,018 m3
S2933	Kit mesa plegable antipático derecha patín*	cromo	1	1,20 Kg.	0,018 m3
S2934	Kit mesa plegable izquierda 4 patas*	cromo	1	1,15Kg.	0,018 m3
S2935	Kit mesa plegable derecha 4 patas*	cromo	1	1,15Kg.	0,018 m3
S2936	Kit mesa plegable antipático izquierda 4 patas*	cromo	1	1,20 Kg.	0,018 m3
S2937	Kit mesa plegable antipático derecha 4 patas*	cromo	1	1,20 Kg.	0,018 m3
S2938	Kit unión metálico plegable	cromo	1	0,15 Kg.	0,002 m3
S2939	Kit unión contera patín (tetris)	nylon	1	0,05 Kg.	0,002 m3
S2940	Tapón fijación suelo patín	nylon	1	0,05 Kg.	0,002 m3
S2941	Carro porta sillas de hasta 20 uds.	cromo	1	12 Kg.	0,12 m3

*El kit mesa plegable va acopañado de estructura especial para los modelos patín y 4 patas. No se puede pedir por separado, el montaje se realiza en fábrica.

FICHA TECNICA BÁSICA FEEL

Características:

La evolución de la carcasa. El nuevo y especial grabado del asiento y diseño de doble respaldo perforado dan un carácter fuerte y decidido a una silla que hace de la comodidad su punto fuerte. Ocho nuevos colores, que son tendencia, y un pequeño panel opcional para tapizar el asiento permiten diferentes y atractivas combinaciones, porque Feel es la novedad.

Disponible en base giratoria, patín, 4 patas y bancadas de hasta 5 puestos, se caracteriza por su tratamiento del color anti rayos UV y su sistema de desagüe central, especialmente diseñado para facilitar su mantenimiento al aire libre. Para uso en exterior, solamente disponible en estructura pintada en gris epoxi aluminizado.

Disponible en azul, naranja, negro, blanco, verde, gris, arena y rojo.

Resumen materiales base giratoria:

Asiento monocarcasa: Inyección plástica de polipropileno, 100% reciclable, con tratamiento anti-UV para exteriores. Tratamiento ignífugo opcional.

Opcional: Panel interior de polipropileno con espuma flexible de poliuretano de alta densidad de 30 kg/m^3 para asiento.

Mecanismo: Elevación a gas.

Columna de gas: Elevación mediante columna de gas cromada o negra según base.

Base: De aluminio pulido o nylon de 65 cm de diámetro.

Ruedas: Dobles engomadas en Desmopán de 50 mm de diámetro con cubre rueda cromado o de 65 mm de diámetro con embellecedor negro según base.

Opcional: Tapones antideslizantes de acero cromado o nylon negro, según base.

Otros: No apta para uso exterior.

Resumen materiales patín:

Asiento monocarcasa: Inyección plástica de polipropileno, 100% reciclable, con tratamiento anti-UV para exteriores. Tratamiento ignífugo opcional.

Opcional: Panel interior de polipropileno con espuma flexible de poliuretano de alta densidad de 30 kg/m^3 para asiento.

Brazos (Opcionales): Inyección plástica de polipropileno, 100% reciclable, con tratamiento anti-UV para exteriores. Tratamiento ignífugo opcional.

Estructura: Varilla redonda de acero cromado de 12 mm de diámetro. Topes antideslizantes transparentes con sistema de unión entre sillas.

Extras: Pala abatible, kit de enganche metálico cromado plegable y carro para apilado y transporte.

Otros: No apta para uso exterior.

Resumen materiales silla 4 patas:

Asiento monocarcasa: Inyección plástica de polipropileno, 100% reciclable, con tratamiento anti-UV para exteriores. Tratamiento ignífugo opcional.

Opcional: Panel interior de polipropileno con espuma flexible de poliuretano de alta densidad de 30 kg/m^3 para asiento.

Brazos (Opcionales): Inyección plástica de polipropileno, 100% reciclable, con tratamiento anti-UV para exteriores. Tratamiento ignífugo opcional.

Patas: Tubo de acero de 18 mm de diámetro, cromado o con pintura epoxi en gris aluminizado, blanco o negro. Tapones antideslizantes de nylon.

Extras (Sólo para silla 4 patas): Pala abatible, kit de enganche metálico plegable y carro para apilado y transporte.

Otros: Apta para uso exterior con estructura en gris epoxi aluminizado.

Resumen materiales taburete:

Asiento monocarcasa: Inyección plástica de polipropileno, 100% reciclable, con tratamiento anti-UV para exteriores. Tratamiento ignífugo opcional.

Opcional: Panel interior de polipropileno con espuma flexible de poliuretano de alta densidad de 30 kg/m^3 para asiento.

Brazos (Opcionales): Inyección plástica de polipropileno, 100% reciclable, con tratamiento anti-UV para exteriores. Tratamiento ignífugo opcional.

Estructura: Varilla redonda de acero cromado de 12 mm de diámetro, con soporte reposapiés. Topes antideslizantes transparentes con sistema de unión entre sillas.

Otros: No apta para uso exterior.

Resumen materiales bancada en V:

Asiento monocarcasa: Inyección plástica de polipropileno, 100% reciclable, con tratamiento anti-UV para exteriores. Tratamiento ignífugo opcional.

Opcional: Panel interior de polipropileno con espuma flexible de poliuretano de alta densidad de 30 kg/m^3 para asiento.

Estructura: De tubo de acero con acabado en pintura epoxi en negro. Pies en V invertida. Topes de PVC en grafito para evitar el contacto con la pared. Disponible en 2, 3, 4 o 5 asientos. En las bancadas de tres o más asientos se puede sustituir uno de ellos por una mesa auxiliar en tablero de fenólico en grafito con canto en negro, de 40 x 40 cm. Opcional tablero de fenólico en blanco con canto en negro.

Otros: No apta para uso exterior.

Resumen tapizados:

Tejido: ver ficha técnica de tapizados.

Tejido pegado con adhesivo al agua libre de disolventes (polímero base de policloropreno con resinas).

Listado de certificados y normativas:

EN 16139	EN 1728	EN 1022	UNE 23727/90
UNE 23721/90	UNE 23724	EN ISO 845	BS 5852/10
UNI 9084/02	EN 12527/98 parte 4.12	EN 12527/98 parte 4.13	EN 12527/98 parte 4.14
ANSI-BIFMA X5.1-2011/17	ISO 2360	ISO 2409	ASTM D 2794
ISO 9227	ISO 6270	ISO 1183	DIN 52612
ASTM D 785	ISO 178	ASTM D 256	ASTM D 732
ISO 604			

Cotas:

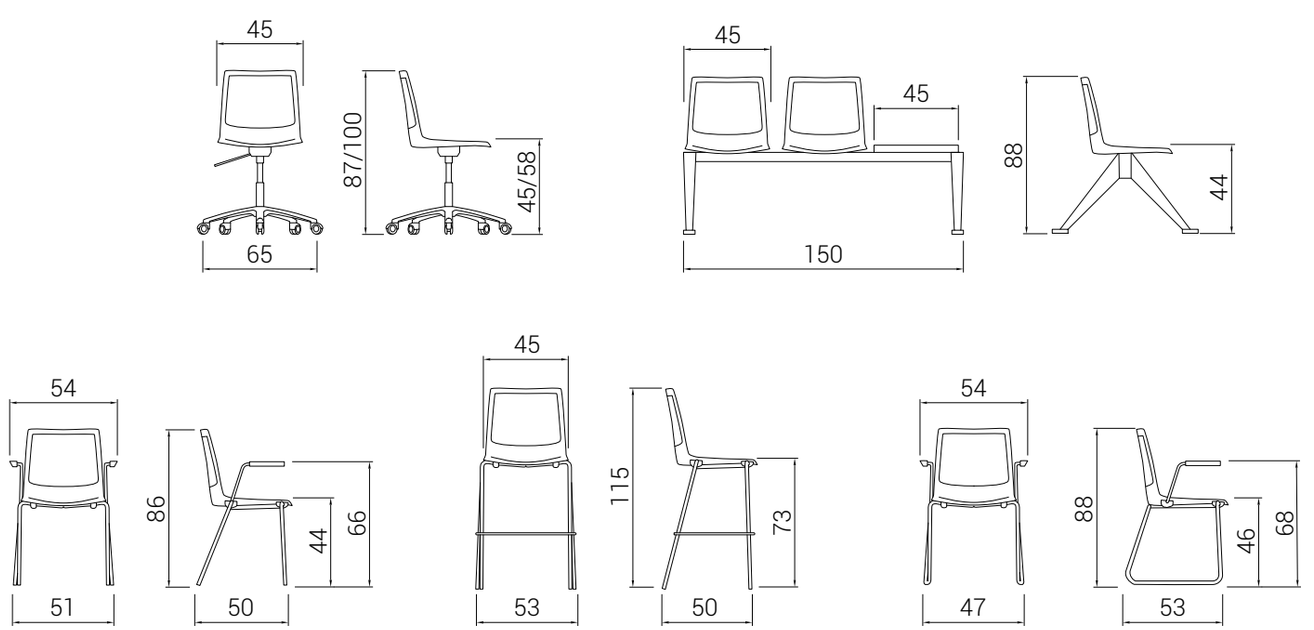

muestrarios

Tapizados / Grupo 1 / Bali

P5

P6

P7

P8

P16

P17

P19

P20

P21

P22

P23

P24

P28

P29

P30

P31

P32

P33

muestrarios

Tapizados / Grupo 1 / Poliéster

muestrarios

Tapizados / Grupo 1 / Goya

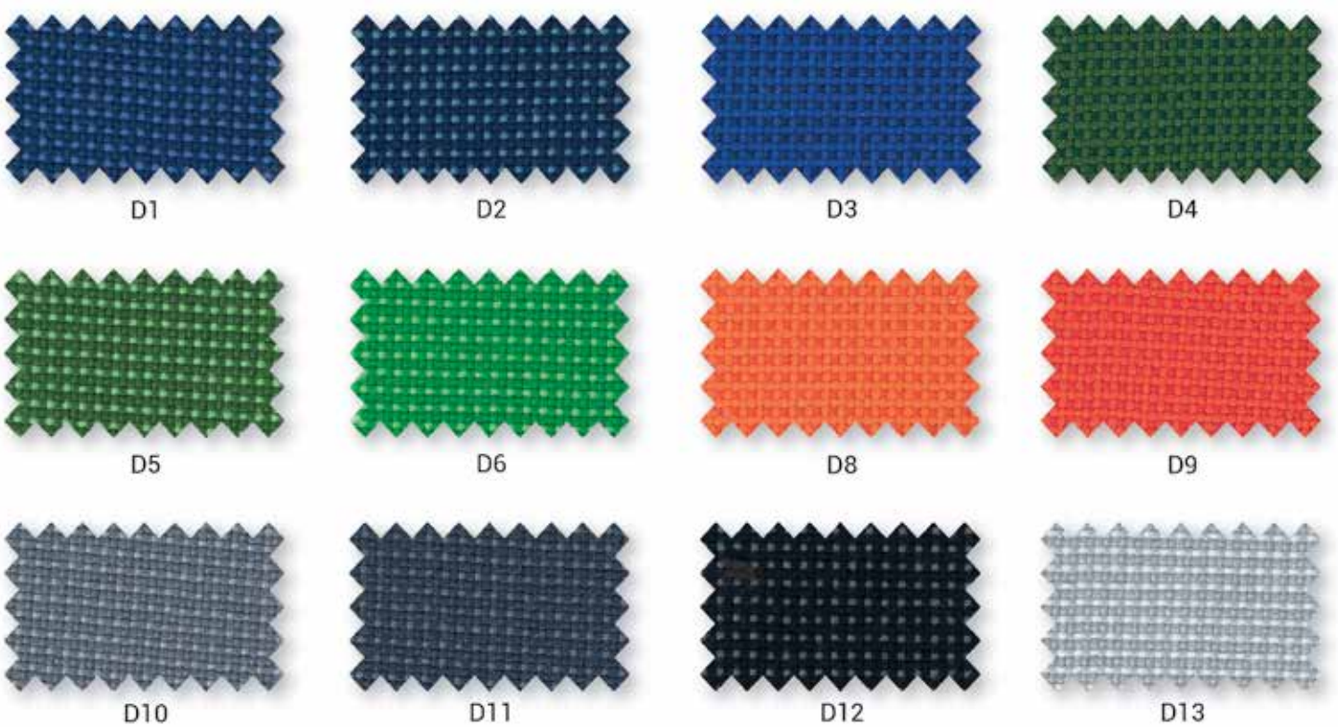

muestrarios

Tapizados / Grupo 1 / Touch Leather

Tapizados / Grupo 1 / Combi

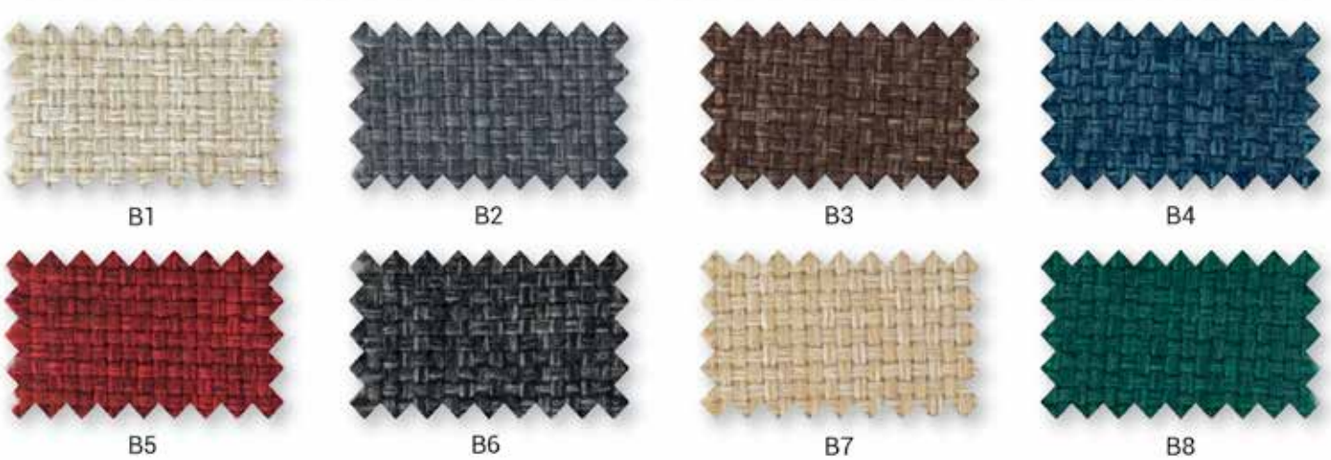

muestrarios

Tapizados / Grupo 2 / Madison

madison 1

madison 2

madison 3

madison 4

madison 5

madison 6

madison 7

madison 8

madison 9

madison 10

madison 11

madison 12

madison 13

madison 14

madison 15

madison 16

madison 17

madison 18

madison 19

madison 20

muestrarios

Tapizados / Grupo 2 / Ocean

G1

G2

G3

G4

G5

G6

G7

G8

G9

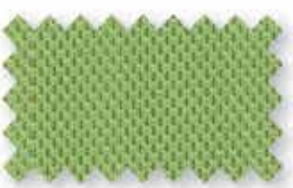
G10

G11

G12

G13

muestrarios

Tapizados / Grupo 2 / Elastika FR

I1

I2

I3

I4

I5

I6

I7

I8

I9

I10

I11

I12

I13

I14

muestrarios

Tapizados / Grupo 2 / Oruga

muestrarios

Tapizados / Grupo 2 / Nilo

muestrarios

Tapizados / Grupo 2 / Nilo

muestrarios

Polipropileno / Feel

1

2

5

6

16

17

22

28

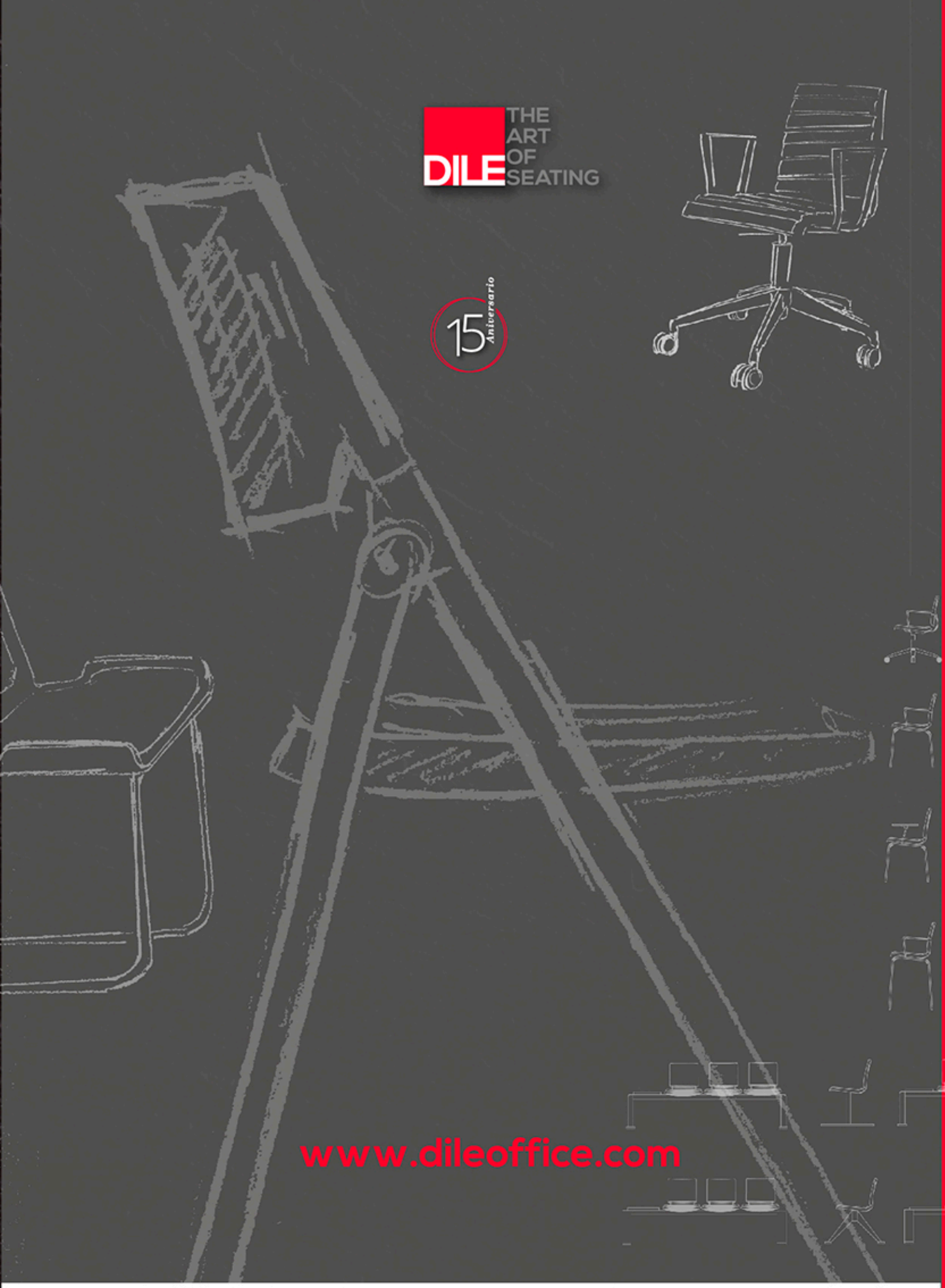

DILEOFFICE Showroom Madrid: C/ Marcelina, 6 28029 (Madrid)
DILEOFFICE S.L. Pol. Ind. II, Avda. de Valencia S/N, 03420 Castalla (Alicante) SPAIN
Tel. +34 965 561 177 | Fax. +34 965 560 672 | info@dileoffice.com